حادثه‌ها

بدن یکی از ۲ سرکشف شده در شیخ بهایی پیدا شد

● **میزان:** در پی کشف دو سر بریده متعلق به یک زن و یک مرد در خیابان شیخ بهایی تهران، تنه زن در مرکز بازیافت تهران پیدا شد. هفته گذشته در پی تماس فردی و اطلاع از وجود دو سرِ سوخته در خیابان شیخ بهایی، پیگیری مأموران برای یافتن عاملان و شناسایی هویت سرها آغاز شد. این دو سر که سوخته بودند به یک مرد و یک زن تعلق دارند. با حضور نیروی انتظامی در محل مشخص شد که محل این جنایت جای دیگری بوده و سپس سرها به این منطقه منتقل شده است. با دستور قضائی سرها به پزشکی قانونی منتقل شد و مأموران تحقیقات برای کشف تنه قربانیان و شناسایی هویت آنها را آغاز کردند. تحقیقات در این‌باره ادامه داشت تا اینکه دیروز کارگران مرکز بازیافت زباله تهران، با تنه زنی در میان زباله‌ها روبه‌رو شدند و موضوع را به پلیس گزارش دادند. مأموران با حضور در محل متوجه شدند که تنه متعلق به زن جوانی است که سر ندارد. به دلیل اینکه احتمال می‌دادند تنه متعلق به سر سوخته باشد، آزمایش دراین‌باره را در دستور کار قرار داده و مشخص شد فرضیه آنها درست بوده است. عامل یا عاملان این جنایت هولناک، تنه زن جوان را پس از قتل در داخل سطل زباله‌ای در تهران رها کرده بودند. جست‌وجو برای یافتن تنه مرد جوان هم ادامه دارد. مأموران به دنبال هویت این دو نفر هستند.

درگیری مسلحانه پلیس کرمان با اشرار مسلح در بم

● **پلیس:** فرمانده انتظامی استان کرمان از درگیری مسلحانه مأموران یگان تکاوری بم با اشرار مسلح خبر داد و گفت: در این عملیات ۳۵۷ کیلو انواع مواد مخدر کشف شد. سردار «رضا بنی‌اسدی‌فر» اظهار کرد: مأموران یگان تکاوری ۱۱۴ بم، هنگام گشت‌زنی با اشرار مسلح درگیر شدند. وی با بیان اینکه در این درگیری مسلحانه استوار دوم «محمدحسین رئیسی» به فیض شهادت نائل شد و شش نفر از همکارانمان مجروح شدند، گفت: در پاکسازی منطقه ۲۲۶ کیلوگرم تریاک، ۴۲ کیلو هروئین و ۸۹ کیلو حشیش کشف و یک دستگاه خودروی پژو متعلق به اشرار نیز توقیف شد. فرمانده انتظامی استان کرمان با بیان اینکه اشرار با استفاده از تاریکی و شرایط منطقه‌ای متواری شدند، گفت: تلاش برای دستگیری اشرار قاچاقچی ادامه دارد. سردار بنی‌اسدی گفت: مراسم تشییع پیکر مطهر شهید استوار دوم «محمدحسین رئیسی» ۱۳ مردادماه هم‌زمان با نماز جمعه در مصلای شهرستان بم برگزار شد.

تعقیب قضائی سارقان ملیکای یک‌ونیم‌ساله

● **میزان:** دادستان عمومی و انقلاب مرکز استان اصفهان گفت: تعقیب قضائی سارقان کودک مشهدی در دستور کار دادسرای اصفهان قرار گرفت. حسن رحیمی، دادستان عمومی و انقلاب مرکز استان اصفهان، گفت: تعقیب قضائی سارقان کودک مشهدی در دستور کار دادسرای اصفهان قرار گرفت. وی افزود: با پیداشدن کودک ربوده‌شده مشهدی در اصفهان، پرونده قضائی آن در شعبه ۲۴ بازپرسی دادسرای عمومی و انقلاب اصفهان تشکیل شد و تحقیقات مقدماتی و تعقیب کیفری متهمان این پرونده در دستور کار قرار گرفت. دادستان عمومی و انقلاب مرکز استان اصفهان تصریح کرد: این‌گونه جرائم که امنیت جامعه را تحت‌تأثیر قرار می‌دهند، با برخورد قاطع و سریع دستگاه قضائی همراه خواهد بود و مجرمان آن هیچ‌گونه حاشیه امنی نخواهند داشت و اشد مجازات‌های قانونی درباره آنها اعمال خواهد شد. ۱۰ مرداد قاضی حسینی، معاون دادستان مشهد، در گفت‌وگو با خبرنگار گروه حقوقی و قضائی خبرگزاری میزان، گفت: با مفقودشدن ملیکا دختربچه یک‌ونیم‌ساله از اول مرداد در مشهد دستور ویژه صادر و پرونده به شعبه ۴۰۹ جرائم خاص مشهد ارجاع داده شد. وی ادامه داد: با پیگیری‌های انجام‌شده، این کودک به صورت رهاشده در اصفهان پیدا شد و به بهزیستی تحویلی داده شد. کودک شب گذشته به آغوش خانواده بازگشت.

۱۱۳ کیلوگرم تریاک در طبس کشف شد

● **پلیس:** فرمانده انتظامی شهرستان طبس از کشف ۱۱۳ کیلوگرم تریاک در بازرسی از یک کامیون در این شهرستان خبر داد. سرهنگ «محسن جلالیان»، فرمانده انتظامی شهرستان طبس اظهار کرد: مأموران ایست و بازرسی دیهوک طبس هنگام کنترل خودروهای عبوری به یک کامیون که از استان‌های هم‌جوار عازم شهرهای مرکزی کشور بود، مشکوک شدند و خودرو را متوقف کردند. وی بیان کرد: در بازرسی از خودرو ۱۱۳ کیلوگرم تریاک کشف و یک متهم در این رابطه دستگیر و با تشکیل پرونده به دادسرا اعزام و با دستور مقام قضائی روانه زندان شد.

جزئیات قتل پدر و پسر تبریزی

شرق: تحقیقات درباره پدر و پسر تبریزی که اجسادشان در خانه پیدا شده، آغاز شده و پلیس اعلام کرده به صورت ویژه بر این پرونده تمرکز کرده است.

به گزارش خبرنگار ما، اجساد پدر و پسر زمانی پیدا شد که یکی از اعضای خانواده آنها که در سفر بود، بعد از بازگشت متوجه بوی تعفن و سپس اجساد شد و موضوع را به پلیس خبر داد. بعد از حضور مأموران در محل مشخص شد این دو نفر پدر و پسری هستند که به یک شکل کشته شده‌اند.

فرماندار تبریز درباره این قتل‌ها گفت: پدر ۶۰ساله و پسر ۲۸ساله‌ای که جسدشان پیدا شده، با چاقو کشته شده‌اند. رحیم شهرتی‌فر اظهار کرد: جسد بی‌جان این پدر و پسر در حالی در خانه‌شان کشف شد که از مرگشان ۴۸ ساعت سپری می‌شد.

وی ادامه داد: اقوام این پدر و پسر در شهرستان بودند که به محض بازگشت به منزل با اجساد بی‌جان این دو مواجه شده‌اند. وی با رد شایعات مختلف اذعان کرد: هنوز پلیس به دنبال سرنخ‌های موجود و بررسی زوایای پیدا و پنهان این حادثه دلخراش است.

تا زمانی که تحقیقات پلیس آگاهی تبریز تکمیل نشده، نمی‌توان دلیل یا دلایل این قتل را پیش‌بینی کرد. شهرتی‌فر افزود: هرگونه احتمالی در دست بررسی است تا مشخص شود این پدر و پسر که با چاقو کشته شده‌اند، چطور به قتل رسیده‌اند.

این گزارش می‌افزاید همچنین ساعت ۱۱شب در پی تماس تلفنی همسایه‌های مجتمع صدف واقع در شهرک نور تبریز مبنی بر بوی نامطبوع، نیروهای پلیس آگاهی استان جهت بررسی این موضوع به آدرس اعلامی اعزام شدند.

به محض حضور پلیس در صحنه، مشاهده شد یک مرد میان‌سال و یک مرد جوان با چاقوی تیز از ناحیه رگ گردن مجروح شده و به علت خون‌ریزی شدید فوت کرده‌اند. شهرتی‌فر، فرماندار تبریز افزود: هرگونه احتمالی در دست بررسی است تا مشخص شود این پدر و پسر که با چاقو کشته شده‌اند، به قتل رسیده‌اند یا خودکشی کرده‌اند یا هر احتمال دیگری.

قصاص، مجازات مردی که ۲ نفر را کشت

شرق: مردان افغانستانی که برای پول دو نفر را به قتل رساندند، به قصاص، زندان و شلاق محکوم شدند. یکی از متهمان در جلسه رسیدگی از صدور رأی قصاص ابراز خوشحالی کرد.

به گزارش خبرنگار ما، بهمن‌ماه سال ۹۱ مأموران از وقوع یک قتل در ورامین باخبر شدند و بلافاصله خود را به محل حادثه رساندند. آنها در تحقیقات اولیه متوجه شدند مقتول پیرزن کهن‌سالی است که بر اثر ضربه به سرش جان خود را از دست داده است. پسر مقتول به مأموران گفت: ما افغانستانی هستیم و در ایران زندگی می‌کنیم. مدتی پیش یکی از هموطنانم به نام اکبر، هشت میلیون تومان پول از من گرفت، روز قبل از حادثه به او گفتم پولم را لازم دارم، او نیز قبول کرد پول را به خانه ببرد و به مادرم بدهد. زمانی که به خانه برگشتم، مادرم کشته شده بود و هشت میلیون تومان نیز در خانه نبود. تحقیقات پلیس برای پیداکردن عامل قتل این زن آغاز شده بود که مدتی بعد مردی ایرانی به مأموران خبر داد، به او دستبرد زده‌اند. این مرد گفت: شغلم خریدوفروش ضایعات آهن است به همین دلیل زمانی که دو مرد افغانستانی که مدعی بودند ضایعات آهن دارند، به سراغم آمدند، قبول کردم با آنها به محلی بروم که ضایعات را نگهداری می‌کنند. در راه، متوجه شدم آنها نشانی مکان‌های عجیبی را به من می‌دهند، برای همین کمی ترسیدم و به آنها گفتم می‌خواهم برگردم که یکی از آنها که احمد نام داشت، با قمه چند ضربه به سرم زد و نفر دوم به نام محمد به سمت من آمد، می‌خواست مرا بکشد. خیلی ترسیده بودم و التماسش کردم مرا نکشد و گفتم بچه کوچک دارم، به آنها رحم کنید؛ با شنیدن این حرف محمد مرا ول کرد و در نهایت یک چک ۱۰ میلیون تومانی از من به سرقت برد.

مأموران رسیدگی به این پرونده را نیز در دستور کار خود قرار دادند، اما نتوانستند دو مرد سارق را پیدا کنند تا اینکه مدتی بعد مأموران از مفقودشدن مرد جوانی با خبر شدند. این جوان که آرش نام داشت، صبح زود با ماشین از خانه خارج شده و به خانه برنگشته بود. چند روز پس از اعلام مفقودی این مرد جوان، مأموران جسد او را پیدا کردند

و در ادامه تحقیقات متوجه شدند دو مرد افغانستانی ماشین او را به سرقت برده‌اند مأموران پس از چند روز خودرو را شناسایی و سارقان را که احمد و محمد نام داشتند، بازداشت کرد. آنها ابتدا منکر قتل آرش شدند، اما پس از بازجویی فنی، محمد با اعتراف به قتل آرش به مأموران گفت: آرش ضایعات آهن خریدوفروش می‌کرد و به همین بهانه او را به محل حادثه کشاندم و پس از اینکه او را به قتل رساندیم، خودروی او را هم سرقت کردیم.

او در ادامه تحقیقات به قتل دیگری که در سال ۹۱ انجام داده بود، اعتراف کرد و گفت: به دوستم هشت میلیون تومان بدهکار بودم و او طلبش را می‌خواست. به خانه آنها رفتم و پول را به مادرش دادم و دیدم که مقتول پول را درون صندوقچه گذاشت. چند دقیقه بعد از اینکه از خانه خارج شدم، با خودم فکر کردم این زن در خانه تنهاست و برای همین تصمیم گرفتم به خانه برگردم و پول را با خودم بردارم، اما پیر زن متوجه حضور من شد و می‌خواست مانعم شود. من هم او را هول دادم و او سرش به دیوار برخورد کرد و جان خود را از دست داد. چند روز پس از این حادثه، با احمد آشنا شدم و بقیه سرقت‌ها را با او انجام دادم. چند روز بعد، یک مرد ایرانی را به بهانه فروش آهن به محل خلوتی بردیم. زمانی که می‌خواستیم با چاقو او را بزنیم او خیلی التماس کرد، برای همین او را رها کردیم. پس از آن، آرش را شناسایی کردیم و به قتل رساندیم.

به این ترتیب، با توجه به اعترافات متهمان و شکایت اولیای دم،کیفرخواست علیه آنها صادر شد و پرونده برای رسیدگی در اختیار شعبه دهم دادگاه کیفری استان تهران قرار گرفت. در ابتدا، اولیای دم در جایگاه حاضر شده و خواستار صدور حکم قصاص شدند؛ سپس محمد در جایگاه ویژه ایستاد و گفت: اتهاماتم را قبول دارم. احمد هیچ نقشی در قتل‌ها نداشت. از کاری که انجام داده‌ام پشیمانم، اما اگر هم آزاد شوم، جایی در جامعه نخواهم داشت، برای همین خوشحالم از اینکه اولیای دم درخواست قصاص کردند. وقتی نوبت به احمد رسید، او اتهام خود را انکار کرد و گفت: من قاتل نیستم و فقط در سرقت ماشین مردی که زخمی شد، نقش داشتم. در پایان، قضات وارد شور شدند و محمد را به قصاص و احمد را به ۲۲ سال حبس، ۱۱۰ ضربه شلاق و اخراج از کشور محکوم کردند. این حکم پس از ارسال به دیوان عالی کشور تأیید شد.

درخواست کمک دختر جوانی که ۵ سال از عمرش را در زندان بود

کودکی تلخی که داشتم من را نابود کرد

شرق: دختر جوانی که مرتکب قتل شده ضمن اعتراف به اشتباهاتش خود را قربانی اتفاقاتی دانست که در کودکی برایش افتاده و برای اینکه بتواند آینده بهتری داشته باشد، از مردم کمک خواست. این دختر جوان که اکنون ۳۰ ساله است و پنج سال از عمر خود را به خاطر ارتکاب قتل در زندان گذرانده، درباره دلایل اینکه چرا کارش به اینجا رسید، می‌گوید.

↙ چطور شد که مرتکب قتل شدی؟

پدر و مادرم دو بار از هم جدا شدند، یک‌بار وقتی دو سالم بود و یک‌بار وقتی چهار سالم بود که آن موقع مادرم برادرم را باردار بود، مادرم خیلی بی‌عاطفه بود و ما را گذاشت و رفت و من اصلا چیزی به اسم مادر در خاطراتم ندارم. بعد پدرم ازدواج کرد و من از هفت‌سالگی با نامادری زندگی کردم و دو بچه هم از آن خانم دارد البته نامادری‌ام زن بدی نبود اما نتوانستم او را بپذیرم و در نوجوانی سر ناسازگاری با او گذاشتم و سراغ مشروب و سیگار رفتم، بعد هم با یک آقای خلاف‌کار آشنا شدم. برایم مواد و مشروب می‌آورد. یک روز می‌خواست به من تعرض کند و من برای جلوگیری از این تعرض و اینکه بتوانم از دستش فرار کنم مرتکب این قتل شدم. دادگاه قتل را شبه‌عمد تشخیص داد، دفاع مشروع گرفت و من آزاد شدم.

↙ با توجه به اینکه قتل عمد محسوب نشده است، تو باید دیه بپردازی. چطور این کار را می‌کنی؟

پدرم به من کمک می‌کند. اوایل همسر پدرم مخالف بود که او به من کمک کند تا آزاد شوم و مخالف این بود که پدرم پیش‌قسط دیه‌ام را بپردازد؛ بااین‌حال پدرم به من کمک کرد و آزاد شدم. الان من یک دختر ۳۰ساله هستم و نباید منتظر باشم پدرم به من کمک کند؛ به‌همین‌خاطر شدیدا به کمک نیاز دارم. وقتی راهنمایی می‌رفتم، در کنکور تیزهوشان شرکت کردم و قبول شدم؛ اما به خاطر وضعیت بد زندگی‌ام اعتیاد پیدا کردم و نتوانستم درس بخوانم. حالا که می‌خواهم درس بخوانم، کسی را ندارم که به من کمک کند.

↙ چند وقت است که از زندان آزاد شده‌ای و در این مدت چه می‌کنی؟

شش ماه است از زندان آزاد شده‌ام. از وقتی آزاد شده‌ام، هیچ کاری نمی‌کنم؛ چون پدرم قسط‌های دیه‌ام را می‌دهد و من نمی‌توانم توقع دیگری داشته باشم.

↙ چه توقعی مثلا؟

مثلا نمی‌توانم از پدرم بخواهم کمکم کند درس بخوانم.

↙ در این مدتی که آزاد شدی، برای بهبود وضع خودت چه کار کردی؟

من تمام تلاشم را کردم که روحیه‌ام را به دست بیاورم و روزهای بد زندان یادم برود.

↙ بقیه جوان‌های همسن تو چه می‌کنند؟

کار و تلاش؛ اما وضعیت زندگی من آن‌قدر بد است که نمی‌توانم هیچ کاری بکنم. من فردی بودم که در مدرسه تیزهوشان قبول شدم و درس خواندم؛ اما به خاطر گذشته‌ای که داشتم، موفق نشدم و به بیراهه رفتم. ای کاش کسی پیدا شود که دستم را بگیرد.

↙ چه مدت زندان بودی؟

پنج‌سال‌و هشت ماه.

↙ در این مدت چه کار می‌کردی؟

حبس می‌کشیدم، زجر می‌کشیدم.

↙ روزهایت را در زندان چطور می‌گذراندی؟

کلاس می‌رفتم. انتظامات آنجا بودم، کتاب می‌خواندم، گریه می‌کردم و از خدا طلب بخشش می‌کردم.

↙ از چندسالگی زندان بودی؟

از ۲۳سالگی.

↙ در زندان چه کلاسی می‌رفتی؟ آیا درس خواندی یا شغلی یاد گرفتی؟

کلاس معرق با چوب؛ اما درس نخواندم؛ چون زیاد آنجا نمی‌شد درس خواند. اگر می‌خواستم درس بخوانم، کسی نبود که مدارکم را بیاورد.

↙ یعنی الان استاد معرق با چوب هستی؟

استاد نیستم؛ ولی بلدم.

↙ الان دقیقا چه کمکی از مردم می‌خواهی؟

از مردم درخواست دارم به من کمک کنند. اگر کسی باشد که به من شغلی بدهد یا اینکه کمک کند درس بخوانم، هر تضمینی که برای سلامتم بخواهد، به او خواهم داد.

↙ کجا زندگی می‌کنی و روزها را چطور می‌گذرانی؟

تهران، روزها کتاب می‌خوانم و به مادربزرگم کمک می‌کنم و دنبال کار می‌گردم.

↙ اینهایی که گفتی، تقریبا کارهایی است که هر آدم معمولی باید انجام دهد. چه کار کرده‌ای که شرایط را به نفع خودت عوض کنی؟

از نظر مالی، واقعا هیچ کاری نتوانستم بکنم؛ چون هنوز شغلی ندارم؛ به‌همین‌خاطر هم می‌گویم به یک کار نیاز دارم که بتوانم گذشته سیاهم را پاک کنم. اگر پدر و مادرم از کودکی به من کمک می‌کردند و من را درست تربیت می‌کردند و مراقبم بودند، حالا وضع زندگی‌ام این نبود.

تبرئه مرد جوان از اتهام ربودن روان‌پزشک

شرق: مردی که متهم بود روان‌پزشکی را به دلیل اختلاف با او ربوده و مورد ضرب‌وجرح قرار داده است، پس از سه بار محاکمه تبرئه شد. به گزارش خبرنگار ما، بیست‌وچهارم خرداد سال ۹۳، مردی به اداره پلیس مراجعه کرد و گفت: روان‌پزشک هستم. اسفند سال ۹۲ یک واحد آپارتمان در اکباتان برای درمان بیمارانم اجاره کردم. در همان روزهای اول مستأجر سابق آن ملک که فرهاد نام داشت، با تهدید از من خواست آنجا را تخلیه کنم. او زمانی که با مقاومت‌های من مواجه شد، ادعا کرد سرقفلی آنجا را دارد و می‌تواند من را بیرون کند. به حرف‌های فرهاد توجه نکردم و به کار خود ادامه دادم.شاکی در ادامه گفت: روز حادثه زمانی که می‌خواستم به خانه برگردم، در میدان بسیج شهرک اکباتان راننده یک خودرو به بهانه گرفتن آدرس من را صدا زد. به او نزدیک شدم تا او را راهنمایی کنم. زمانی که نزدیکش شدم او ادعا کرد از بیماران سابق من است و اصرار کرد که مرا به مقصدم برساند. هرچه فکر کردم او را به خاطر نیاوردم و به او گفتم شما را به یاد ندارم. با تعجب به من گفت چطور من را به یاد نداری و ناگهان یک ضربه مشت به سر من وارد کرد و مسیر را تغییر داد. با سروصدای من راننده ترسید و کنترلش را از دست داد و با مانعی برخورد کرد. من هم از فرصت استفاده کردم و از آنجا فرار کردم. با اعلام این خبر مأموران فرهاد را شناسایی و از او بازجویی کردند. فرهاد منکر آدم‌ربایی شد و گفت: شاکی من را می‌شناخت و با میل خودش سوار خودرو شد تا درباره اختلافات‌مان صحبت کنیم؛ اما ناگهان عصبانی شدم و با یکدیگر درگیر شدیم. بعد از گفته‌های متهم پرونده به دادگاه کیفری دو استان تهران فرستاده شد و در تاریخ چهارم تیر سال ۹۵ بعد از محاکمه فرهاد از آدم‌ربایی تبرئه؛ اما درباره ضرب‌وجرح به پرداخت دیه محکوم شد. این رأی با اعتراض شاکی برای رسیدگی به شعبه دهم دادگاه کیفری یک استان تهران فرستاده و رسیدگی شد. در ابتدا شاکی گفت: بعد از اجاره آپارتمان متهم به صورت تلفنی ایجاد مزاحمت می‌کرد و تا روز حادثه او را ندیده بودم؛ سپس متهم با انکار جرمش در جایگاه قرار گرفت و گفت: وقتی شاکی برای اجاره آپارتمان آمد، من را دیده بود و می‌شناخت. روز حادثه نیز برای حل اختلافات قبلی و رفع سوءتفاهمات به میل خودش سوار ماشین شد؛ اما منجر به ضرب‌وجرح شد. در پایان قضات پرونده را بار دیگر به دادسرا فرستادند و بعد از تحقیقات بیشتر مشخص شد شاکی و متهم همدیگر را می‌شناختند بنابراین اعتراض شاکی نقض و متهم از اتهام آدم‌ربایی تبرئه شد و حکم مورد تأیید دیوان عالی کشور قرار گرفت.

رخداد

جزئیات دستگیری برادران موادفروش

● رئیس پلیس مبارزه با مواد مخدر پایتخت از دستگیری دو برادر که به صورت گسترده در حوزه توزیع مواد فعالیت داشتند، خبر داد. سرهنگ محمد بخشنده، درباره جزئیات عملیات پلیس برای دستگیری این دو برادر سابقه‌دار گفت: در پی اطلاعات به‌دست‌آمده درباره فعالیت دو برادر در سطح گسترده توزیع گراس و مشروبات الکلی، موضوع در دستور کار قرار داده شد. وی افزود: در اجرای دستور قضائی، این دو برادر در عملیاتی ضربتی در داخل منزلشان دستگیر و در بازرسی صورت‌گرفته ۲۲کیلوو ۶۰۰ گرم گراس، ۳۲۰ گرم قارچ، مقادیری مشروبات الکلی، یک عدد شوکر، یک قبضه قمه و یک دستگاه ترازو کشف شد. رئیس پلیس مبارزه با مواد مخدر فرماندهی انتظامی تهران بزرگ گفت: متهمان دستگیر و برای سیر مراحل قانونی به اداره پلیس مبارزه با مواد مخدر منتقل شدند.

عامل شهادت مأمور نیروی انتظامی هرسین دستگیر شد

● **میزان:** فردی که در شهرستان هرسین با شلیک گلوله منجر به شهادت مأمور نیروی انتظامی شده بود، در شهر کرمانشاه دستگیر شد. محمدحسین صادقی، دادستان عمومی و انقلاب مرکز استان کرمانشاه در گفت‌وگو با خبرنگار گروه حقوقی و قضائی خبرگزاری میزان از دستگیری عامل شهادت مأمور نیروی انتظامی خبر داد. وی گفت: فردی که در یکی از روستاهای شهرستان هرسین مأمور نیروی انتظامی را با شلیک شش گلوله به شهادت رسانده بود، در شهر کرمانشاه شناسایی و دستگیر شد. در تاریخ ۱۲ مردادماه در پی یک فقره نزاع دسته‌جمعی مسلحانه بین دو خانواده واقع در روستای بابازید هرسین، پرسنل انتظامی این شهرستان به روستا اعزام می‌شوند. در این درگیری یکی از پرسنل نیروی انتظامی شهرستان هرسین با هویت گروهبان امین رضایی بر اثر اصابت شش عدد گلوله به ناحیه پا و شکم مجروح و پس از انتقال به بیمارستان شهدای هرسین به علت شدت جراحت به درجه رفیع شهادت نائل شد.

اعتیاد مادر، جان دختر ۹ساله را در کرمان گرفت

● **ایرنا:** دادستان عمومی و انقلاب کرمان از مرگ مشکوک کودک ۹ساله خبر داد و گفت: تحقیقات انجام‌شده نشان داد که مادر معتاد این کودک، وی را به قتل رسانده است. به گزارش روابط‌عمومی دادگستری کل استان کرمان دادخداسالاری افزود: در پی شکایت مردی مبنی بر مرگ مشکوک نوه ۹ساله‌اش، بررسی این موضوع در دستور کار بازپرسی شعبه سوم دادسرای عمومی و انقلاب شهر کرمان قرار گرفت. وی ادامه داد: در تحقیقات انجام‌شده مشخص شد دختر ۹ساله پس از متارکه پدر و مادرش تا شش‌سالگی نزد مادر خود زندگی می‌کرده است. وی با اشاره به اینکه پس از شش‌سالگی حضانت وی به جد پدری‌اش سپرده شده بود، بیان کرد: وی در تابستان ۹۵ هنگامی که برای دیدار نزد مادر خود می‌رود به طرز مشکوکی جان خود را از دست می‌دهد. دادستان عمومی و انقلاب مرکز کرمان اظهار کرد: پس از بازجویی‌های انجام‌شده از مادر مقتول مشخص شد وی دچار اعتیاد بوده و برای اخاذی از خانواده همسر سابق خود اعلام می‌کند فرزندش دچار بیماری سرطان است. سالاری گفت: این مادر معتاد، برای اینکه نقشه شیطانی‌اش برملا نشود، موهای دختر را تراشیده و به وی داروهای ترامادول و متادون می‌داده که موجب مسمومیت کودک و در نهایت منجر به مرگ کودک می‌شود. این مقام قضائی اعلام کرد: طبق نظریه پزشکی قانونی، این کودک مبتلا به سرطان نبوده و علت فوت وی مسمومیت توأمان با ترامادول و متادون و عوارض ناشی از آن بوده است.

نوبت دوم

آگهی تملک اراضی

شماره مجوز: ۱۳۹۶/۱۵۷۷

شرکت ملی نفت ایران

شرکت ملی مناطق نفتخیز جنوب

شرکت ملی مناطق نفتخیز جنوب قصد دارد در اجرای تکالیف قانون خود مطابق کروکی پیوست اراضی واقع در پلاک ۲۹ فرعی از ۹۲۶ اصلی بخش ۷ اهواز موسوم به لذه به مساحت ۴۳۴۲۵۷ مترمربع را جهت احداث تأسیسات نفتی تملاک نماید. لذا در اجرای تبصره دو ماده ۴ قانون نحوه خرید و تملک اراضی و املاک مصوب ۱۳۵۸/۱۱/۱۷ به موجب این آگهی از مالکین محل مذکور دعوت به عمل می‌آورد ظرف یک ماه از تاریخ انتشار آگهی با در دست داشتن اسناد مالکیت به اداره امور اراضی- امور حقوقی شرکت ملی نفت مناطق نفتخیز جنوب واقع در اهواز، کوی فدائیان اسلام خیابان پارک ۴ مراجعه نمایند.

WWW.NISOC.IR-WWW.IETS.MPORG.IR-WWW.SHANA.IR
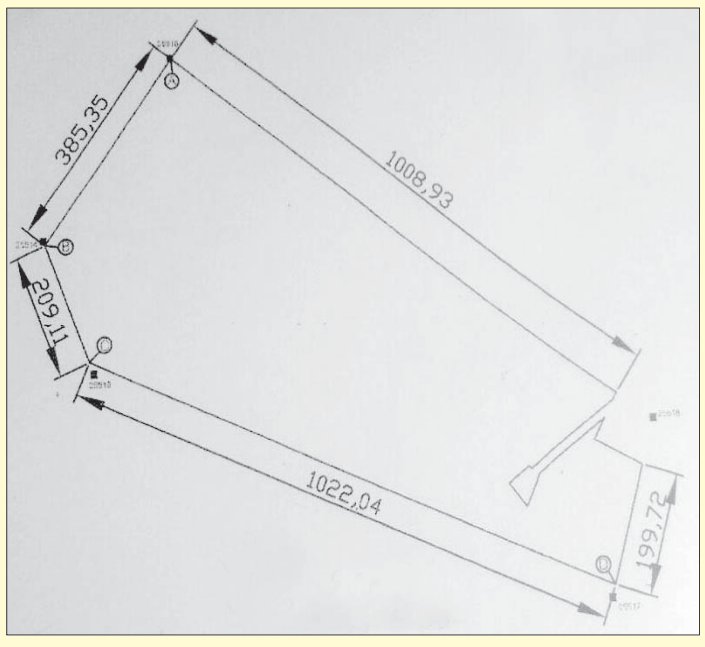
روابط عمومی شرکت ملی مناطق نفتخیز جنوب